6.実地調査と実証実験環境整備

（1）案内表記の提案にあたって-①

バス路線図

●熊野交通バス路線図をナンバリング、カラーリング、多言語化

外国人観光客の移動容易化を促進するためには、多言語で明記する必要性がある。
併せて、各路線図をカラーリングし、バス停の色と連動させる。
また、各バス停にナンバリングを施し、英語が読めないアジア系観光客にも対応する。

現状

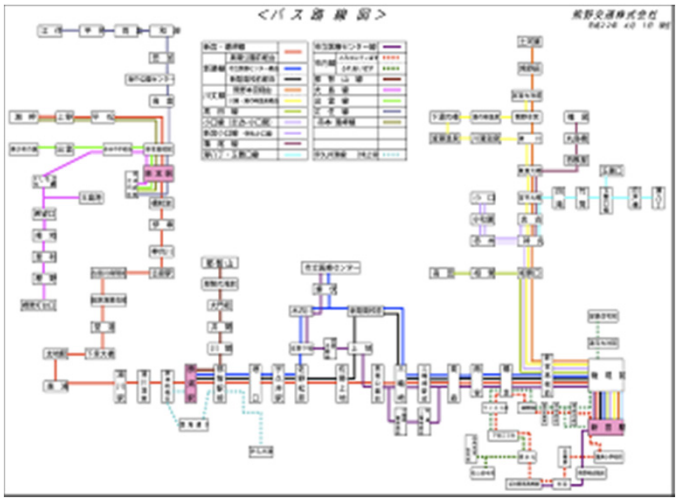

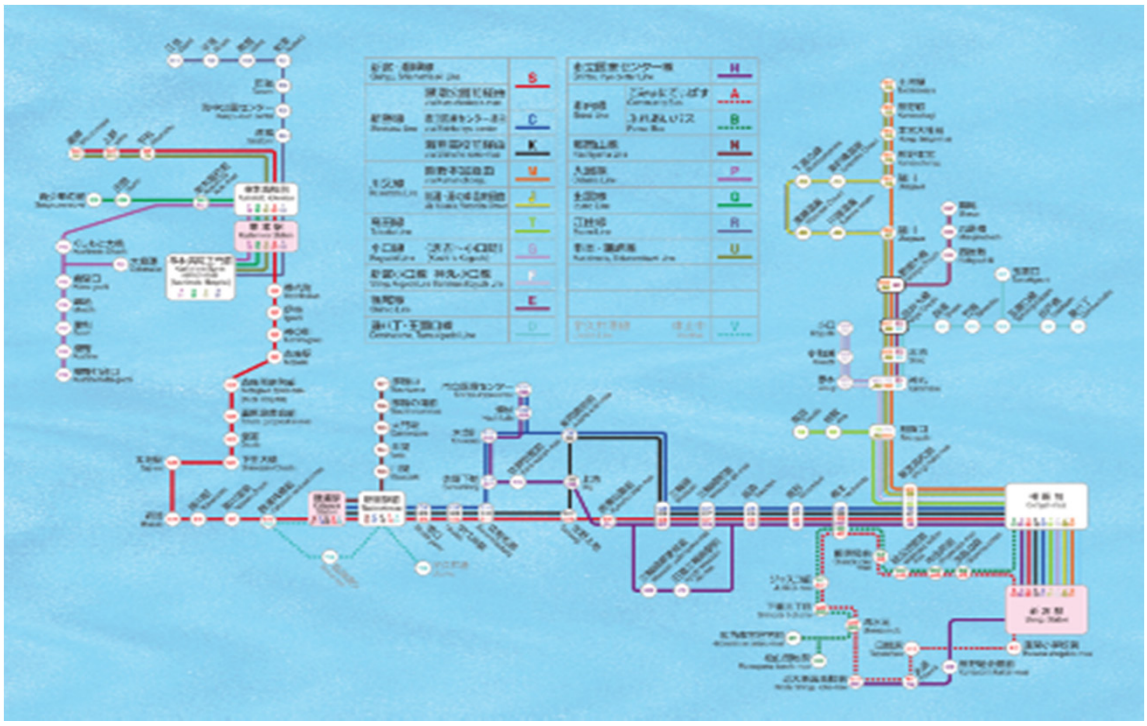

6.実地調査と実証実験環境整備

（1）案内表記の提案にあたって-②

ターミナル設置のバス停位置図及び路線図、観光情報

現状

●駅前広場に新設予定の案内サイン

多言語カラーリング、ナンバリングした路線図を掲載し、
バス乗り場までの案内を行う。
主な観光地への路線案内、バス停案内、所要時間、降車バス停の情報、料金など表示する。

6.実地調査と実証実験環境整備

（1）案内表記の提案にあたって-③

各路線の主要なバス停サイン

●バスの利用方法

現状

バスの利用方法 How to use the Bus 巴士的搭乘方法 巴士的乘坐方法 버스 이용방법

1. バスの前方扉よりご乗車ください。
Please board the bus from the front door.
請從前門上車。
请从前门上车。
버스의 앞문으로 승차하시기 바랍니다.

2. 運賃箱ではお釣りが出ません。
The fare-box does not dispense change.
收費箱不找零。
车票箱不找零钱。
요금함에서 거스름돈은 나오지 않습니다.

3. 次の停留所をアナウンスします。
・降りるバス停の案内がされたらお近くのボタンを押してください。
The next stop will be announced.
・Push the button nearest you when your stop is announced.
車上會廣播下一個停車站。
・聽到您要下車的站名後，請按下車鈴。
广播通知下一站。
・听到您要下车的站名后，请按下车铃。
다음 정류장에 대한 안내방송이 있습니다.
・내리실 버스 정류장에 대한 안내방송이 나오면,차내에 있는 버튼을 눌러 주세요.

4. 運賃は整理券番号と運賃表でご確認ください。
・こども（6才から12才までの小学生）は半額です。
（ただし、5円は10円に切り上げです。）
Check the amount of fare by looking at the number on your boarding slip and the matching number on the fare chart.
・Child fare (age 6-12 elementary school students) is half the adult fare (rounded up to the nearest ¥10).
請對照整理券與車內前方的車費表，與整理券相同號碼下方的金額，即為您的車費。
・兒童（6歲至12歲小學生）車費為半價。（5日圓以10日圓計算。）
请对照整理券与车内前方的车费表，与整理券相同号码下方的金额，为您的车费。
・儿童（6岁至12岁小学生）车费为半价。（5日元将以10日元来计算。）
요금은 정리권번호와 차내의 요금표를 통하여 확인하여 주세요.
・어린이(6세부터 12세까지의 초등학생)는 반액입니다.
（다만,5엔은 10엔으로 올림하여 계산합니다.）

5. 降車時に運賃をお支払いください。
・バス前方扉が出口です。
Please pay the fare as you get off the bus.
・Please exit from the front-door of the bus.
請於下車時付費。
・請從前門下車。
请在下车时付车费。
・请从巴士前门下车。
내리실 때 요금을 지불하시기 바랍니다.
・버스의 앞문으로 내려주세요.

6. バスが安全に停車するまでお待ちください。
・ご乗車ありがとうございました。
For your safety, please wait until the bus comes to a stop.
・Thank you very much for riding with us today.
請等車子停穩後再下車。
・感謝您的搭乘。
请在巴士安全停稳后下车。
・感谢您的乘坐。
버스가 안전하게 정차할 때까지 기다려 주세요.
・이용해 주셔서 감사합니다.

【 一万円札、五千円札はご利用できません 】
Sorry, 5,000Yen and 10,000Yen bills cannot be used.
一萬與五千日圓紙鈔無法使用。
一万与五千日元纸币不能使用。
만엔·오천엔 지폐는 사용하실 수 없습니다.

6.実地調査と実証実験環境整備

（1）案内表記の提案にあたって-④

各路線の主要なバス停サイン

●時刻表

現状

平成23年3月1日　さるぼぼバス　友好の丘 停留所
2011.Mar.1　Sarubobo Bus　Yuko no Oka

経由 via			経由 via
行先 direc-tion	高山濃飛バスセンター Takayama Nohi Bus Center (Nohi Bus Terminal)	S10 まつりの森 S10 Matsuri no Mori (Hida Takayama Festa Forest)	行先 direc-tion
5			5
6			6
7			7
8			8
9	30 51	10	9
10	30 51	10	10
11	30 51	10	11
12	30 51	10	12
13	30 51	10	13
14	30 51	10	14
15	30 51	10	15
16	30 51	10	16
17			17
18			18
19			19
20			20
21			21
22			22
23			23
0			0

記事 report

8/13～8/15と12/29～1/3は土日祝ダイヤで運転
Buses will run by the SAT/SUN/HOLIDAYS timetable during Aug. 13-15, Dec. 29-Jan. 3.
8/13～8/15와12/29～1/3은 토일공휴일 다이어리로 운전
8/13～8/15和12/29～1/3は土日祝日表運行

※天候、道路状況などにより延着する場合がありますのでご了承下さい。
* May be subject to delay by weather and road conditions.
※由于天气、道路交通等原因有时会晚点、敬请谅解。
※ 기후, 도로 상황등에 따라서 지연되는 경우가 있사오니 양해하시기 바랍니다.

高山営業所 ℡0577-32-1160

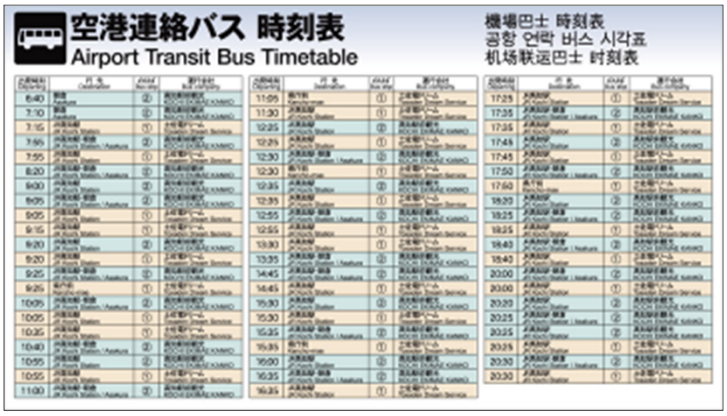

6.実地調査と実証実験環境整備

（2）検証課題：多言語表示が必要な範囲の整理-①

ISO規格のピクトグラムを活用した案内表示の多言語化を計画することにより、文字がなくても意思の疎通（移動の円滑化）がはかれると考えます。
単なる言語の多言語化だけを目指すのではなく、分かりりやすいデザイン、地域の景観・イメージを高めるデザイン、オリジナリティーもふまえて、ホスピタリティ豊かなデザインの開発をしました。
ジャンルによりカラーリングも考慮しました。（ピクトサインの下に表記）

今回の検証に多種にわたって使用することが予測されるピクトグラムです。
これらのピクトグラムにナンバーを付加し、一対で記号と番号をみれば、各国の言葉が入っていなくとも容易に案内図やマップから検索できると考えます。
これにより移動途中の指示標識や、施設案内板等、分かりやすくかつ明確な情報として提供できると考えます。

6.実地調査と実証実験環境整備

(2)検証課題:多言語表示が必要な範囲の整理-②

検証課題:戦略的な情報提供

英語圏の観光客は周遊性観光を目指すため、各拠点から拠点の移動を円滑に行えるような案内表示や、誘導サインが必要となります。
そこで、移動途中の誘導サイン等の表記は、英語を追記した表記で検証を行います。
少数のアジア圏の個人旅行者にも不自由がないようにピクトグラムにナンバーリングを施し、ガイドブックやマップとの連携で、目的地への移動を容易にします。
同様にバス停、宿泊施設とも連動したナンバーリングを施すことで便利な手持ちマップを目指します。

広域情報提供

バス路線図

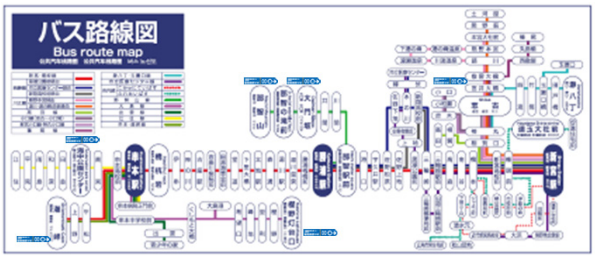

「ピクトグラム+ナンバー」でマップと街中の案内図をリンクさせている。

同様に街中の指示標識にもリンクをさせる。

指示標識・案内看板

主要な観光ポイントの周辺に建てる指示標識は4カ国語で表記し、拠点からの移動途中においては、日本語と英語表記に絞り見やすくする。

6.実地調査と実証実験環境整備

(6)施工作業状況

6.実地調査と実証実験環境整備

(6)施工作業状況

6.実地調査と実証実験環境整備
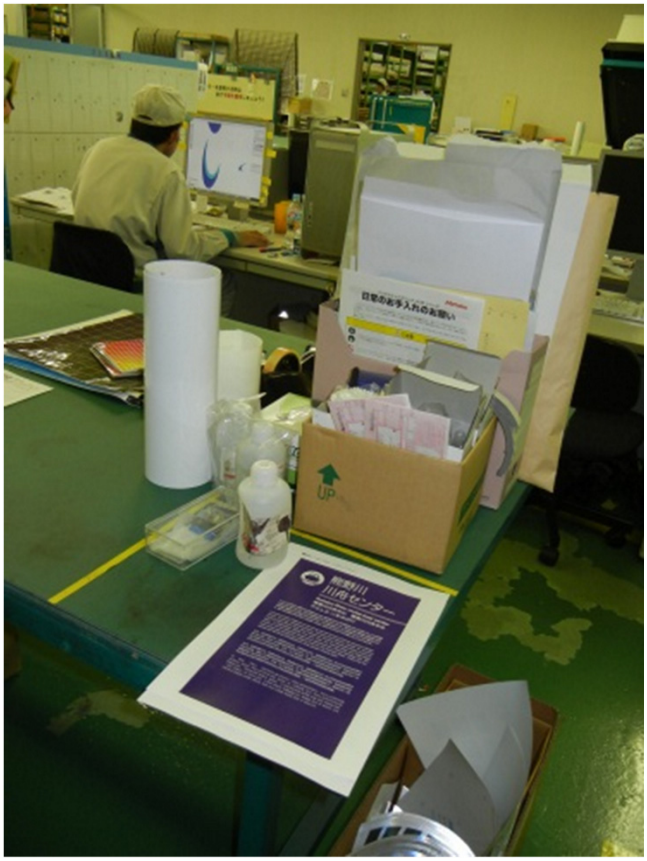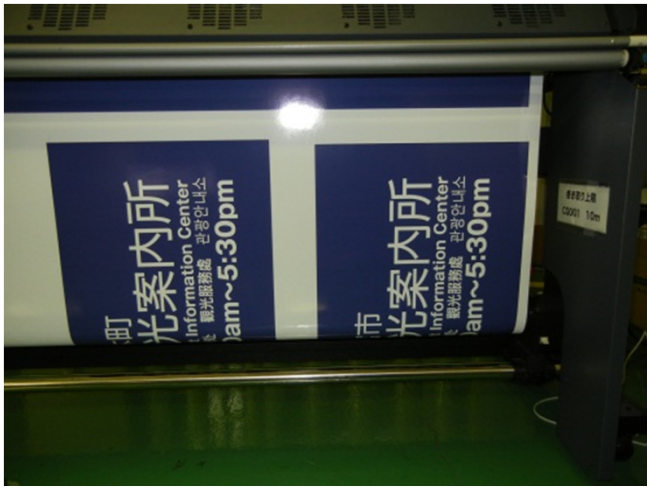
(6)施工作業状況